LED-MARTIN

VISION180
Blitzmodul

Anschluss

ROT: **Spannungsversorgung +10-33VDC**

SCHWARZ: **Masse (-)**

Blau: **Nachtabsenkung (+VDC)**
nach ECE-R65 Kl. 2 (+VDC)

Gelb: **Synchronisierung & Blitzmusterwahl**

Durch tasten des gelben Kabel and +VDC (rot) kann unter Spannung das **Blitzmuster** gewählt werden.

Zur **Synchronisierung** wählen Sie vorab an allen Blitzmodulen das gleiche Blitzmuster und schließen danach die gelben Kabel zusammen.

Weiß: **Alternierender Betrieb**

Zum **Alternieren** wählen Sie vorab an allen Blitzmodulen das gleiche Blitzmuster und schließen danach die gelben Kabel zusammen.
Nun werden die Blitzmodule in zwei Gruppen unterteilt, sodass Gruppe 1 mit Gruppe 2 alterniert.

Gruppe 1: Weiß **NICHT** mit +VDC belegen
Gruppe 2: Weiß mit +VDC belegen

Abmaße & Montage:

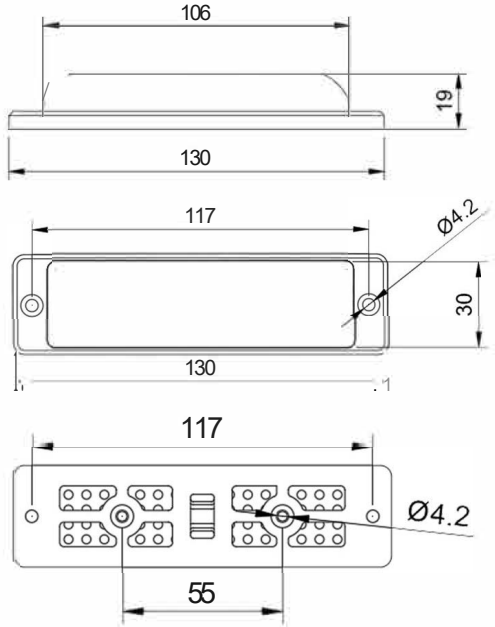

Blitzmuster

Single & Split

1	**Rondom (Defoult)**	11	Single (All)
2	Single (SpHt)	12	Double (All)
3	Double (Split)	13	Quod(All)
4	Quod (Split)	14	Quint(All)
5	**Quint (Split)**	15	Ultco(All)
6	Ultro(Split)	16	Single-Quod (All)
7	Single-Quod (Split)	17	Single-H/L (All)
8	Single-H/L (Split)	18	**Steodv 2 (Colifornio)**
9	ECE R65 Single (All)	19	Steodv 4 (All)
10	ECE R65 Double (All)		

LED-MARTIN GmbH 54687 Arzfeld I Deutschland
https://www.led-martin.de